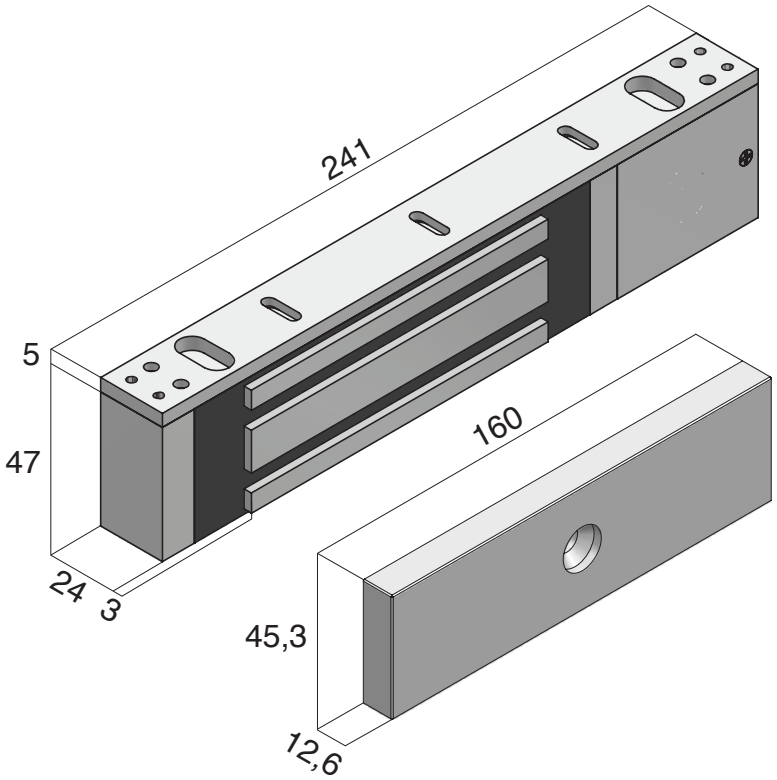
241
5
47
24
3
160
45,3
12,6

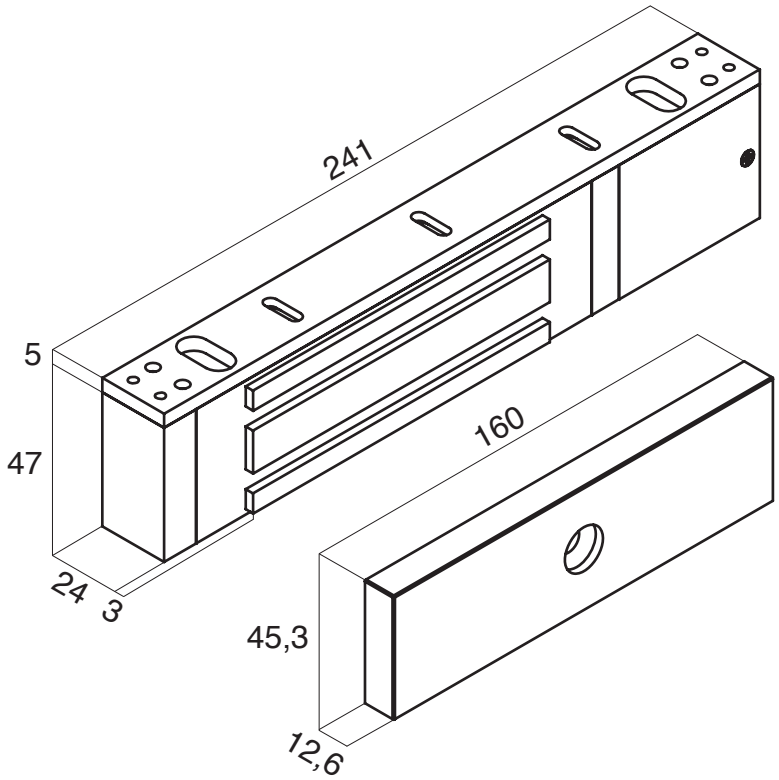
241
5
47
24
3
160
45,3
12,6